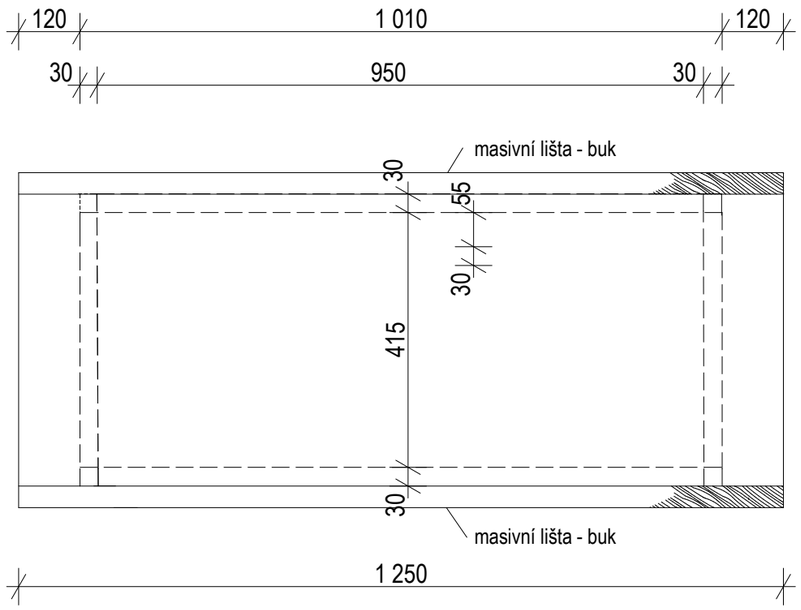

PŮDORYS

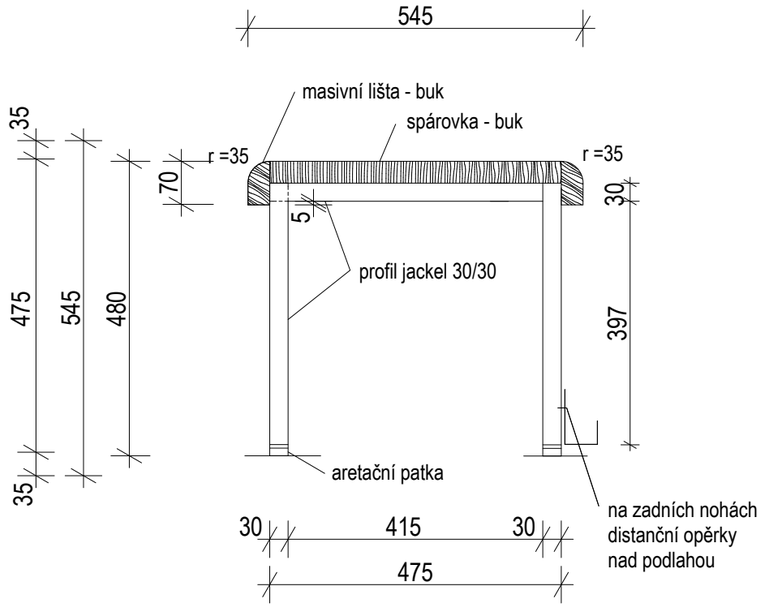

ŘEZ

1.3 LAVICE - 1250/545/720

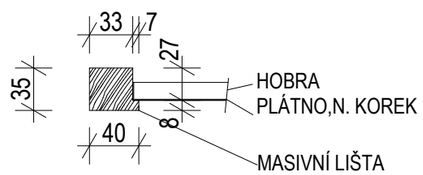

DETAIL NÁSTĚNKY

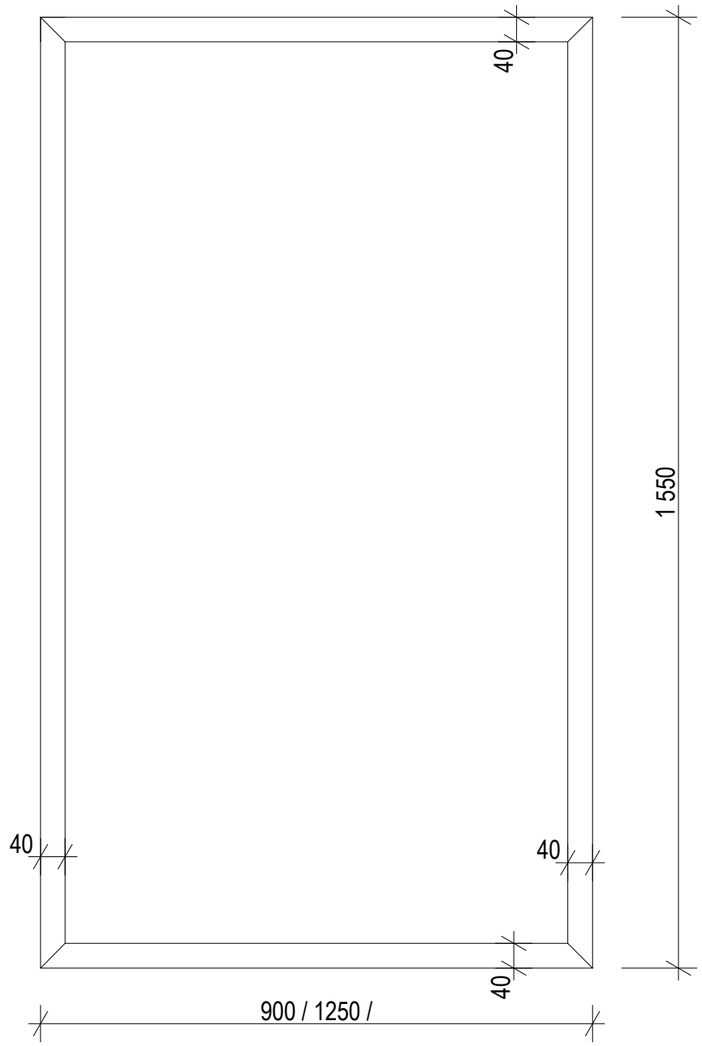

1.6 NÁSTĚNKA 900/45/1550
1.7 NÁSTĚNKA 1250/45/1550

<u>Pozn.:</u> Před výrobou provést kontrolní oměření kót ! Úpravy detailů před výrobou podle zvyklostí výrobce jsou přípustné, je však třeba je projednat s investorem!

Dejvická 2, 160 00 Praha 6	IČ: 13829866 Kontakt: 737 905 747, fax: 233 332 703, E-mail: k.horavova@volny.cz	datum:	11/2011
	akce: Vybavení interiéru chodeb 3. NP. PřFUK Praha 2, Albertov 6	stupeň:	PP
	objednatel: PřFUK, Albertov 6, Praha 2	výkres:	9
	obsah: LAVICE 1.3, NÁSTĚNKA 1.6, 1.7	paré:	
	autor: Ing.arch. Kateřina Hořavová		